組合の機構

令和5年4月1日現在

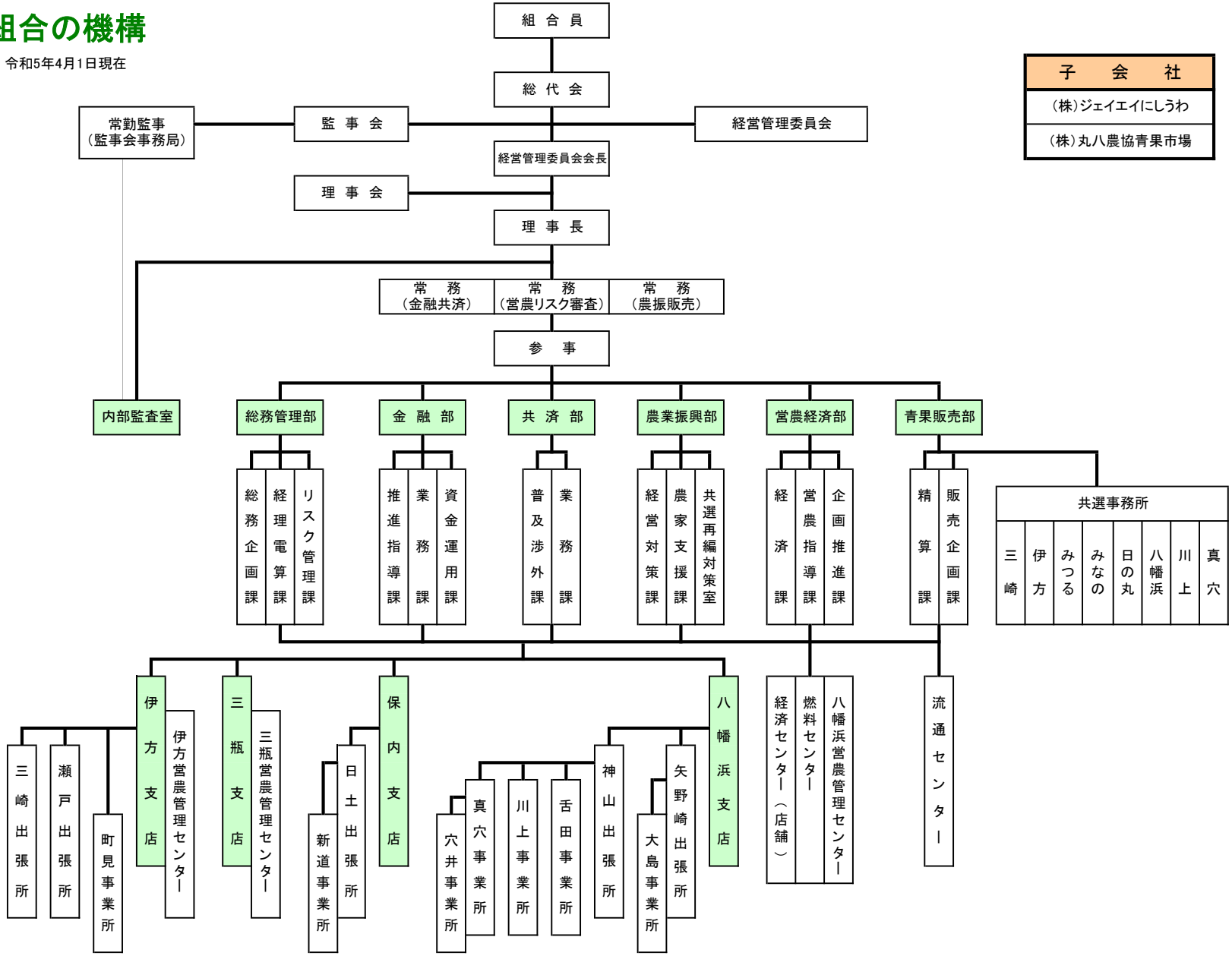

子会社
（株）ジェイエイにしうわ
（株）丸八農協青果市場